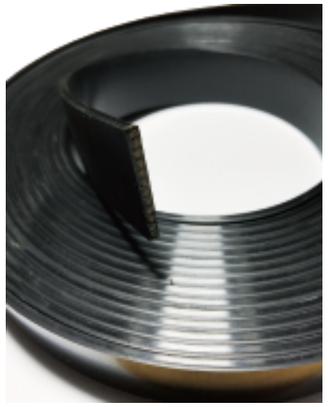

电梯曳引钢带
Coated-Steel Flat Belts

常用曳引钢带技术参数：

Technical parameters of Coated-Steel Flat Belts ：

规 格 /件 号	宽 度	厚 度	钢 丝 芯 数	拉 力	外 观
Specification / Piece number	Width/mm	Thickness/mm	Number of wire core	Pull	Appearance
AAA717X1	30	3	12	32KN	两面光面
AAA717W1	30	3	12	32KN	单面V纹
AAA717AM2	30	3.2	10	43KN	两面光面
AAA717AP2	30	3.2	10	43KN	两面光面
AAA717AJ2	30	3.2	10	43KN	两面光面
AAA717AD1	60	3	24	64KN	两面光面
AAA717R1	60	3	24	64KN	单面W纹
AAA717AJ1	25	3.2	8	32KN	两面光面

钢带连接方式

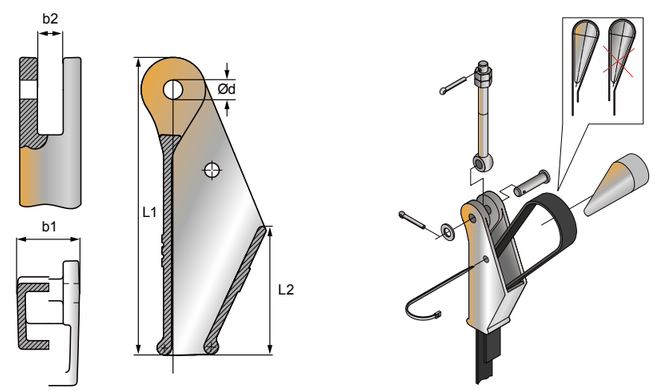

电梯曳引钢带使用说明

一、电梯钢带的更换

1.电梯钢带的更换应按照电梯制造商的规定执行，或至少应满足钢带强度质量及设计的等效要求。

2.已经在其他电梯上安装使用过的电梯钢带不应再次使用。

3.电梯钢带应该整组更换。

4.同一组电梯钢带应是同一厂商供应的材质、等级、结构以及尺寸都相同的新电梯钢带。

二、电梯钢带磨损后更换当出现下列情况时应更换电梯钢带

1.钢帘线、股或股中的钢丝穿透涂层；

2.涂层被磨破，部分钢帘线暴露后受磨；

3.除根据电梯制造与安装安全规范的要求配置了对钢帘线剩余强度的持续监控装置外，电梯钢带的任一部位出现红铁粉。（带有槽的电梯钢带的红铁粉首先在槽中出现，当然并非

4.如果电梯中一根电梯钢带因磨损需要更换，则在用的一组复合钢带应同时更换。

三、电梯钢带损坏后更换

1．电梯钢带中承载钢帘线被外部物件破坏后需要更换。如果仅仅是电梯钢带的涂层受损而承载钢帘线并没有受到损坏或虽然外露但未受磨损，此时该电梯钢带不一定需要更换。

2．如果在电梯安装过程中或电梯投入使用前发现一组电梯钢带中的一根发生损坏，则可以允许只更换损坏的那一根钢带。除此之外，整组电梯钢带均需更换。

3．初次安装后所有电梯钢带（包括受损的部件）均不应缩短。

4．应检查新换电梯钢带的张紧程度，必要时，在新装两个月后每半个月调整一次电梯钢带的张紧力。如果六个月后的张紧程度还不能保持基本均衡，则应将整组电梯钢带全部更换。

5．更换电梯钢带的紧固装置应和该组其他电梯钢带的紧固装置相同。

6．电梯钢带发生永久性的打结、弯曲或任何形式的变形时，应更换该部件。

四、电梯钢带剩余强度不足后更换

电梯钢带的承载钢帘线强度达到剩余强度标准时应更换该电梯钢带。确保电梯钢带更换时的剩余强度不低于其额定破断拉力的60%。